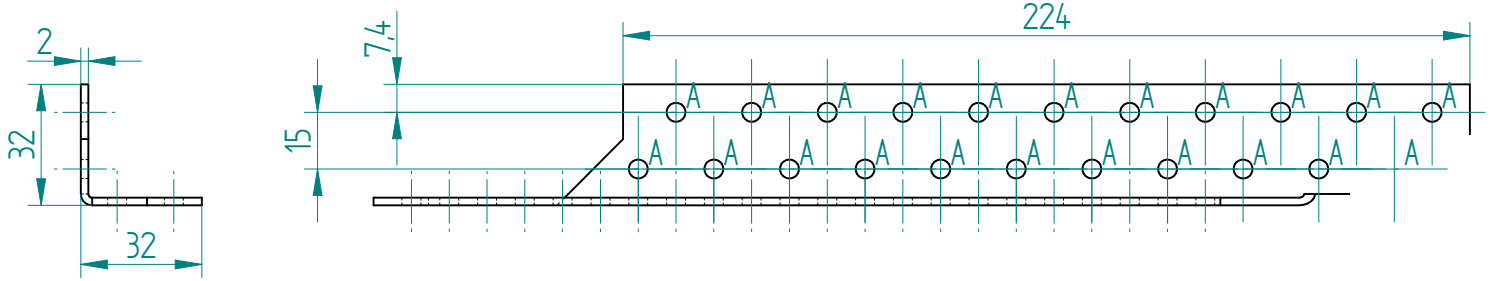

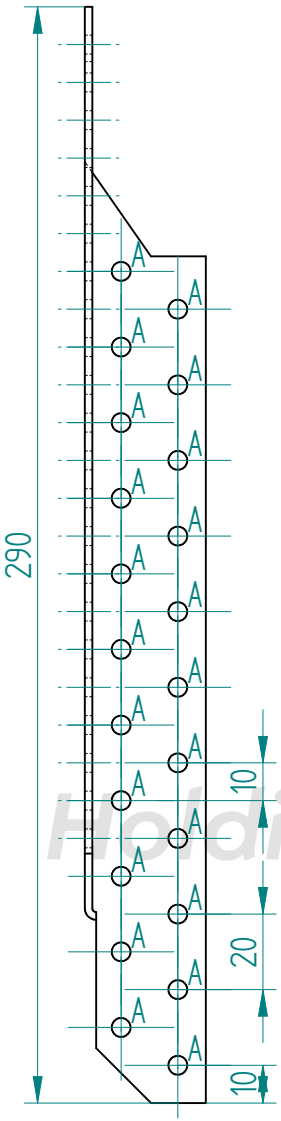

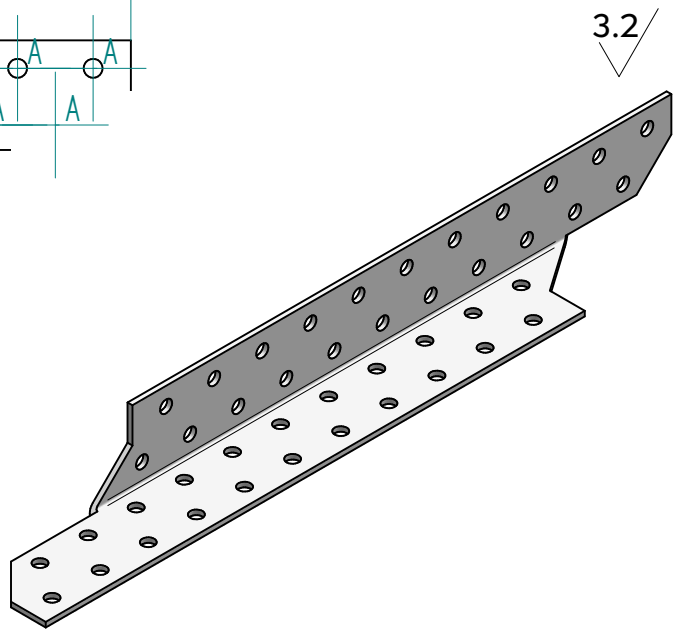

ARRAS
CONSTRUCTION FURNITURE
Holding it together

Hole	Size	Count
A	5 mm	44

Lubatud toote nimimõõtude tolerantsid:
- Haarade pikkused ± 2 mm
- Toote samm ± 1 mm
- Laius ± 1 mm
- Avad ± 0,4 mm

		Nimetus: Sarikaankur 290x32x2,0 parem
Materjal:	HDG DX51D Z275	
Joonestaja:	M.R	
Kontrollis:		ART: 72107
Kuupäev:	03.10.2022	
ARRAS CONSTRUCTION FURNITURE		Suurus A4 / Stants: KR-320
		Pinnakate: ZN
		M 1:1 / Kaal: 0.200 kg