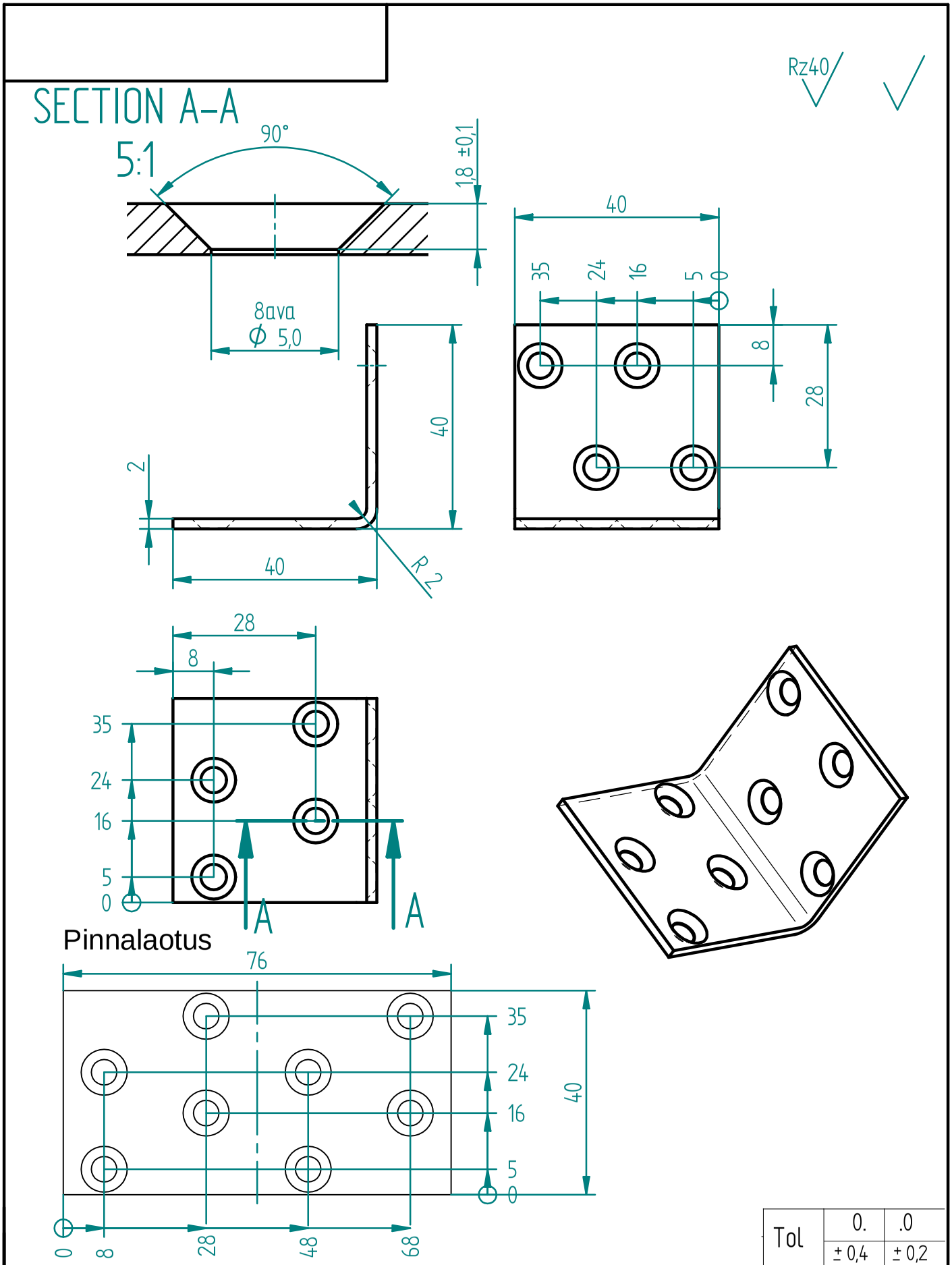

Tol	0.	.0
	± 0,4	± 0,2

Materjal: HDG DX51D Z275 MAC			Arv: 4 tk.	Mass:	Mõõt: M1:1	A4
Konstruktor	I.K.	10.02.2018	Nimetus: Nurgik 40x40x40x2fers		
Kontrollis					
ARRAS CONSTRUCTION FURNITURE Veerme 23 ; 11625 Tallinn Estonia +372 670 600	Leht: 1 / Lehti: 1	Tähis: 72506	Muudat. A	Tootekaart	

Muudetud: 10.veebr.18
File name: Nurgik_40x40x40x2_fers.dft
Location: E:\ILMAR\2018_ARRAS_tootejoonis\Nurgik_40x40x40x2_fers.dft